EDELSTAHL BRAUCHWASSER- SPEICHER

Edelstahl Brauchwasser-Speicher Typ M mit einem fest eingeschweißten Glattrohr-Wärmetauscher

Indirekt beheizte stehende Edelstahlspeicher werden unter anderem angewendet in Kombination mit Gas-, Öl-, und Pelletbeheizten Kessel und bei Fernwärme. Die Speicher werden hergestellt aus hochwertigem Edelstahl und haben eine lange Lebensdauer. Die diabologeformte Heizschlange sorgt für eine effiziente Wärmeübertragung und eine schnelle Aufheizzeit. Dadurch wird eine große Kapazität warmes Wasser geliefert für einen optimalen Komfort. Die 100% gebeizten und passivierten Speicher sind Wartungsfrei und wegen des geringen Gewichts einfach zu installieren.

M 120-500		120	150	200	300	400	500
Artikelnummers	weiß	(855-0631)					
	silber		(855-0540)	(855-0541)	(855-0543)	(855-0544)	(855-0545)
Bezeichnung*:							
A Kaltwasser	R	3/4"	3/4"	3/4"	1"	1"	1"
B Heizung Rücklauf	R	3/4"	3/4"	3/4"	1"	1"	1"
C Heizung Vorlauf	R	3/4"	3/4"	3/4"	1"	1"	1"
D Elektroheizung	G	-	-	-	1 ½"	1 ½"	1 ½"
E Zirkulation	Rp	3/4"	3/4"	3/4"	3/4"	3/4"	3/4"
F Warmwasser	R	3/4"	3/4"	3/4"	1"	1"	1"
G Tauchhülse	G	1/2"	1/2"	1/2"	1/2"	1/2"	1/2"
H Thermometer	G	1/2"	1/2"	1/2"	1/2"	1/2"	1/2"
I Reinigungsöffnung	mm	80,5 x 95					
J Höhe inkl. Isolierung	mm	994	1185	1487	1804	1710	2020
Kipphöhe	mm	1118	1284	1559	1885	1845	2129
Durchmesser ohne Isolierung	mm	450	450	450	500	600	600
K Durchmesser inkl. Isolierung *	mm	595	595	595	675	795	795

* Achtung! Die Speicher haben eine nicht-demontierbare Isolierung!

Technische Daten*: M		120	150	200	300	400	500
Nenninhalt	l	119	148	194	296	372	479
Gewicht	kg	23	27	34	48	69	77
Max. Betriebsdruck Speicher	bar	10	10	10	10	10	10
Max. Betriebsdruck Heizung	bar	40	40	40	40	40	40
Max. Betriebstemp. Speicher	°C	95	95	95	95	95	95
Isolierung		Neopor	Neopor	Neopor	Neopor	Neopor	Neopor
	mm	70	70	70	85	95	95
Gesamtwärmeverlust EN 12897	Watt	33	38	47	54	60	69
Energie klasse		A	A	B	B	B	B
Heizwendel							
Täuscherfläche	m²	0,6	0,7	1	1,4	1,7	1,7
Dauerleistung nach DIN 4708	kW	26	30	39	55	65	68
Brauchwasserleistung 10-45°C	l/h	639	737	958	1351	1597	1671
Heizwasserdurchsatz	m³/h	2	2	2	2,5	3	3,5
Druckverlust	mbar	69	80	111	238	133	172

Maßtabelle M120-500:							
A Kaltwasser	mm	50	50	50	53	55	55
B Heizung Rücklauf	mm	50	50	50	53	55	55
C Heizung Vorlauf	mm	390	450	553	658	690	690
D Elektroheizung	mm	-	-	-	798	745	745
E Zirkulation	mm	618	808	1110	1293	1228	1523
F Warmwasser	mm	748	938	1240	1543	1413	1723
G Tauchhülse	mm	293	353	378	458	490	490
H Thermometer	mm	748	938	1240	1543	1413	1723

*Technische Änderungen vorbehalten

IMPERIAL Wir sind voller Energie
Heizungsfachhandel Bruneck Tel.0474 55 32 33 – Fax 0474 55 14 38
info@imperial.bz www.imperial.bz

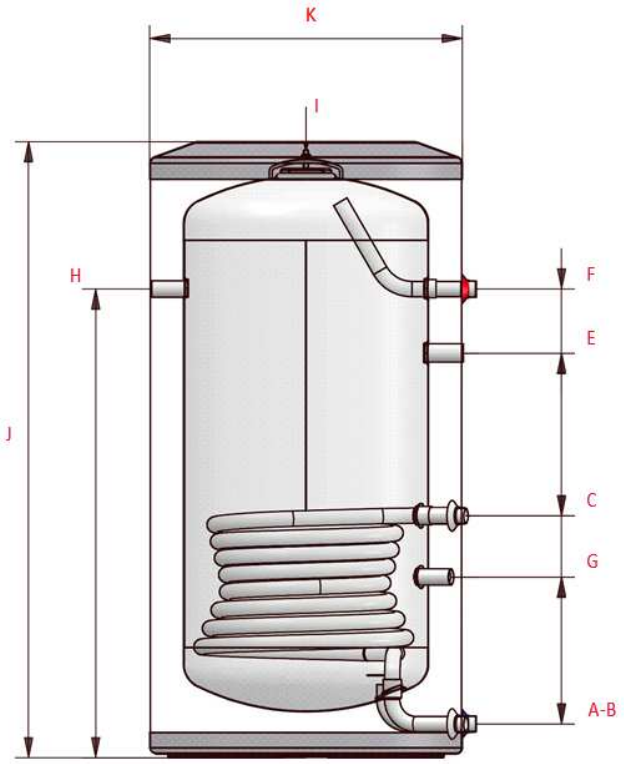

M 120-200

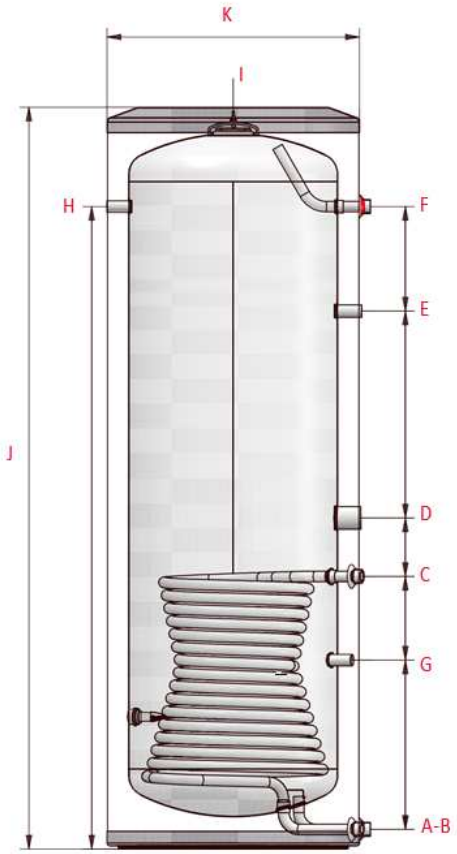

M 300-500